This drawing and its copyrights are owned by wedi GmbH.
The use of this drawing is subject to prior,
written authorization by wedi GmbH.

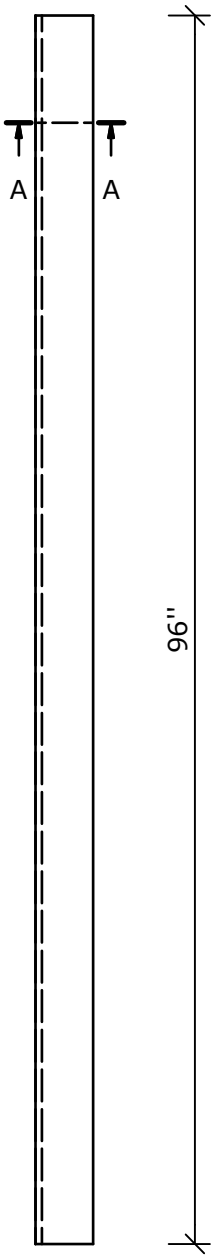

top view
(1 : 15)

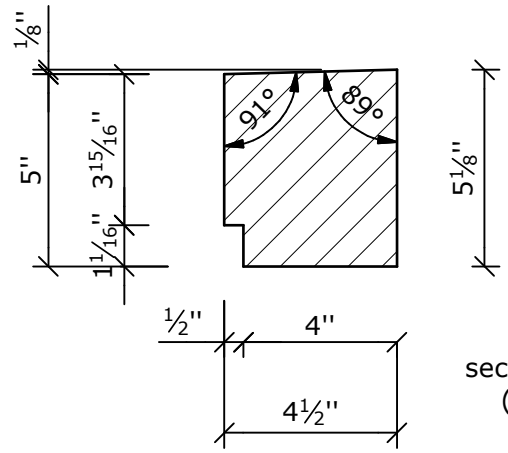

section A-A
(1 : 5)

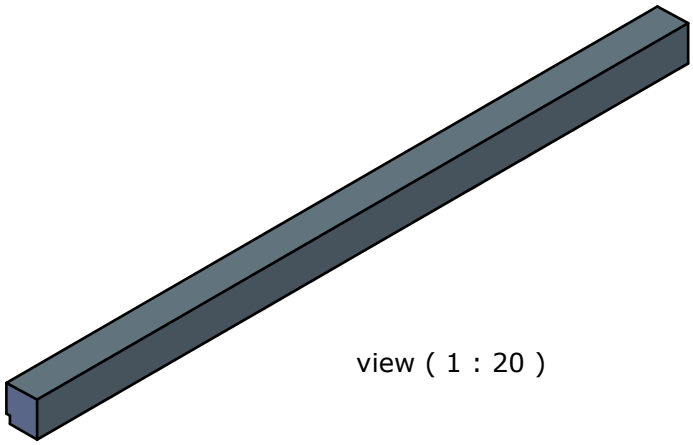

view (1 : 20)

Diese Zeichnung / Skizze ist Eigentum der wedi GmbH und
unterliegt dem Urheberrecht. Die Verwendung bedarf in jedem
Fall der vorherigen, schriftlichen Zustimmung der wedi GmbH.

Zeichnungsnummer
drawing number

Z 00 00 19 25

Kunde/ client : wedi corporation

BV/ BP : ---

Benennung/ Designation

wedi shower curb

dimensions: 4 1/2" x 5 1/8" x 8'

Art.-Nr.: 07-43-19/001

	Datum Date	Name Name
3D Drawn	10.06.2012	ds
2D Drawn	10.06.2012	ds
Gepr. Checked		

Fertigungszustand/ Bautoleranzen:
finished condition/ tolerances:
nach DIN 18202

Ausg. Issue	Aenderung Modifikation	Datum Date	Name Name

Masse in Fuss/Zoll
dimensions in feet/inches

wedi GmbH
Hollefeldstrasse 42
48282 Emsdetten

wedi Vertrieb/ sales Fon +49 (0)2572 / 156 - 0
Fax +49 (0)2572 / 156 - 133

wedi Projektabteilung/projekt dept. Fon +49 (0)2572 / 156 - 0
Fax +49 (0)2572 / 156 - 239

filename: 074319001_shower_curb_USA.ipt

Inventor 2009